Serie | 2 Hotte

DWW09W420 - Blanc

Hotte décorative murale 90 cm

90 cm

La hotte décoration murale : installée sur un mur, elle vous donne une totale liberté pour cuisiner en toute tranquilité.

- **Débit d'air en évacuation :** à 410 m3/h, elle vous assure une qualité d'air optimale dans votre cuisine.
- **Lampes halogènes :** un éclairage économique et optimal de votre table de cuisson.

Données techniques

Couleur et matériau de la cheminée :	Blanc
Certificats de conformité :	CE, VDE
Longueur du cordon électrique (cm) :	130
Hauteur de la cheminée :	553-730/573-730
Hauteur du produit, sans cheminée :	246
Ecart min. par rapp. foyer él. :	550
Ecart min. par rapp. foyer gaz :	650
Poids net (kg) :	11,0
Type de commandes :	Mécanique
Nombre de vitesses :	3
Débit maximum d'aspiration d'air en évacuation :	410
Débit maximum d'aspiration en recyclage d'air :	230
Nombre de lampes :	2
Niveau sonore (dB(A) re 1 pW) :	67
Diamètre du réducteurd'évacuation d'air :	150 / 120
Code EAN :	4242002714202
Puissance de raccordement (W) :	155
Intensité (A) :	10
Tension (V) :	220-240
Fréquence (Hz) :	60; 50
Type de prise :	Fiche cont.terre/Gard.fil ter.

4 242002 714202

Accessoires en option

DHZ5275 : SET DE RECYCLAGE POUR HOTTE DECO

Serie | 2 Hotte

DWW09W420 - Blanc
Hotte décorative murale 90 cm

La hotte décoration murale : installée sur un mur, elle vous donne une totale liberté pour cuisiner en toute tranquilité.

Design :

- Hotte pyramidale

Puissance

- En mode évacuation, recyclage
- 1 moteur
- Touches à bacule, 3 vitesses d'aspiration
- Niveau sonore (min/max) en fonctionnement normal : 53/67 dB*
- Débit d'air selon la norme DIN/EN 61591: 410 m^3/h

Confort/Sécurité :

- 2 x 30 W
- 3 filtre(s) à graisse métallique(s) lavable(s) au lave-vaisselle

Données techniques :

- Classe d'efficacité énergétique : E*
- Consommation énergétique moyenne : 102.6 kWh/an*
- Classe d'efficacité ventilateur : E*
- Classe d'efficacité éclairage : G*
- Classe d'efficacité filtre à graisse : D*
- Câble de raccordement 1,3 m
- Puissance de raccordement 155 W

Serie | 2 Hotte

DWW09W420 - Blanc
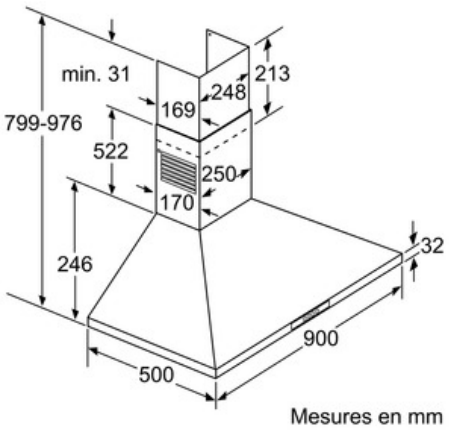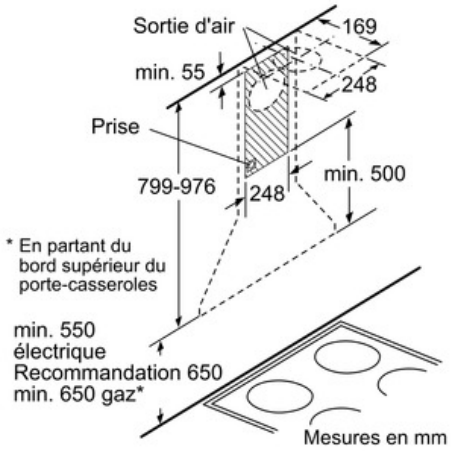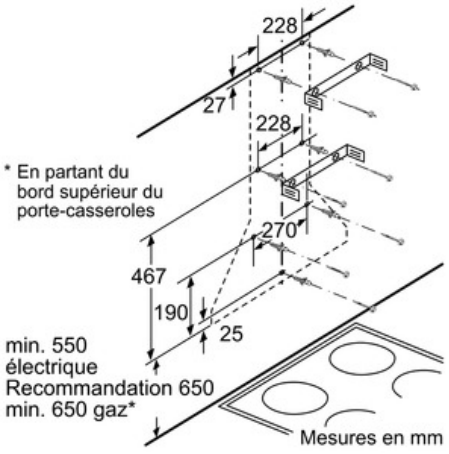
Hotte décorative murale 90 cm